ԾԱԾԿԻ ԱՆՑՔԱՎՈՐ Ե/Բ ՀԱՎԱՔՈՎԻ ՍԱԼԵՐԻ ՎԵՐԱԿԱՆԳՆՈՒՄ

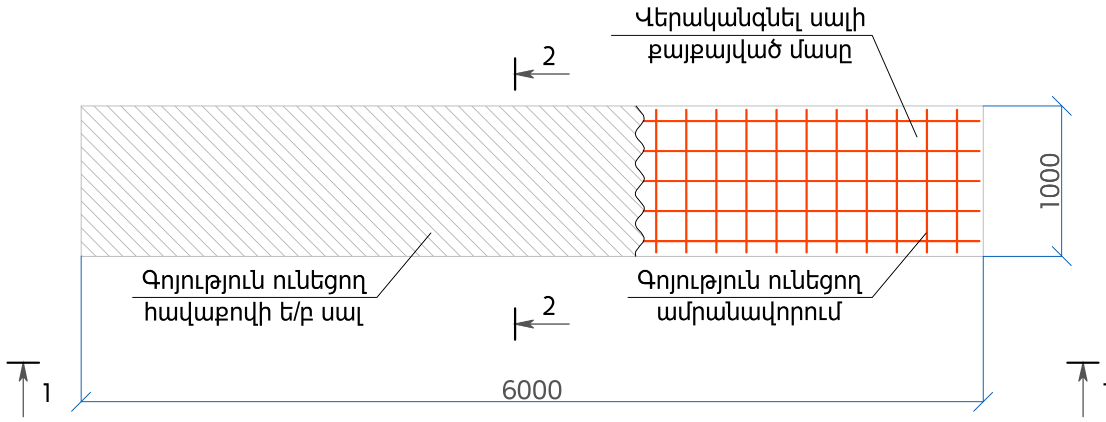

ՏԵՍՔ 1

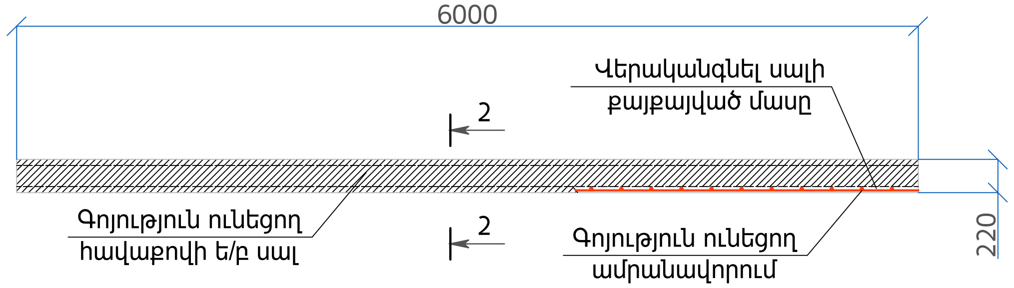

ՀԱՏՈՒՅԹ 2

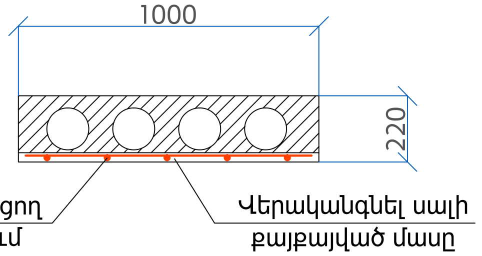

ՄՈՒՏՔԻ ԱՍՏԻՃԱՆՆԵՐԻ ՎԵՐԱԿԱՆԳՆՈՒՄ 1-ԻՆ ԵՎ 3-ՐԴ ՄԱՍՆԱՇԵՆՔԵՐ

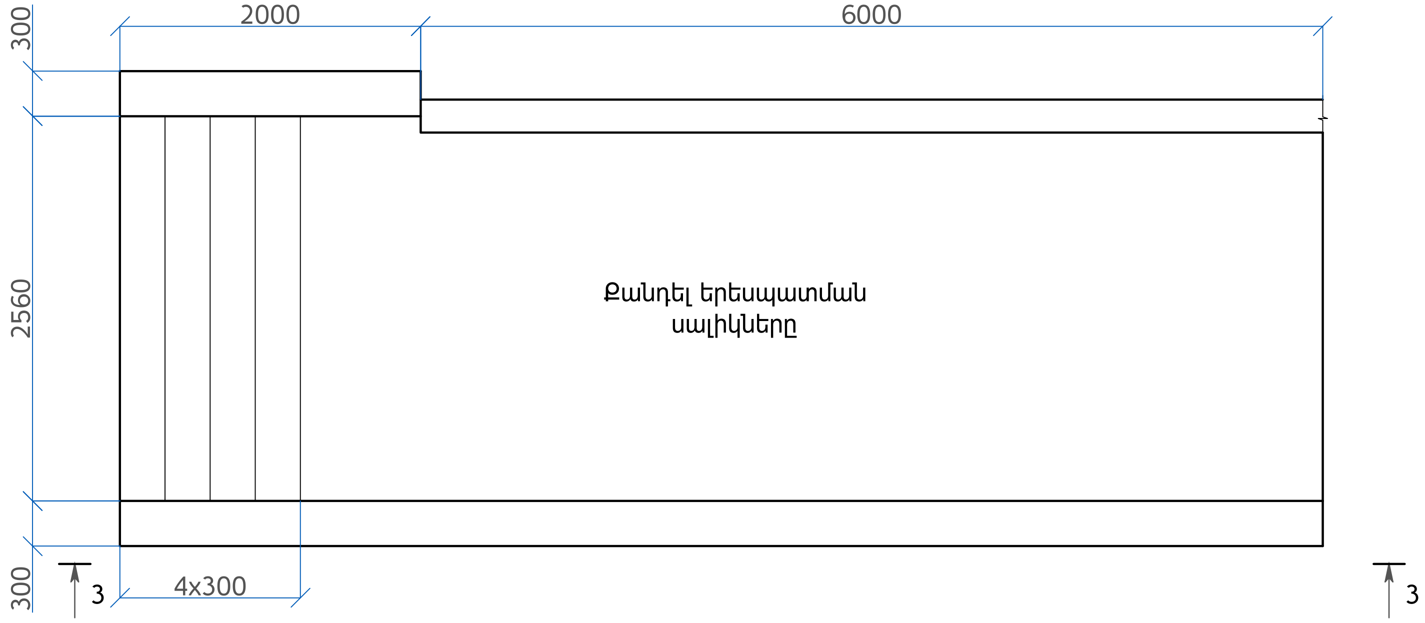

ՏԵՍՔ 3

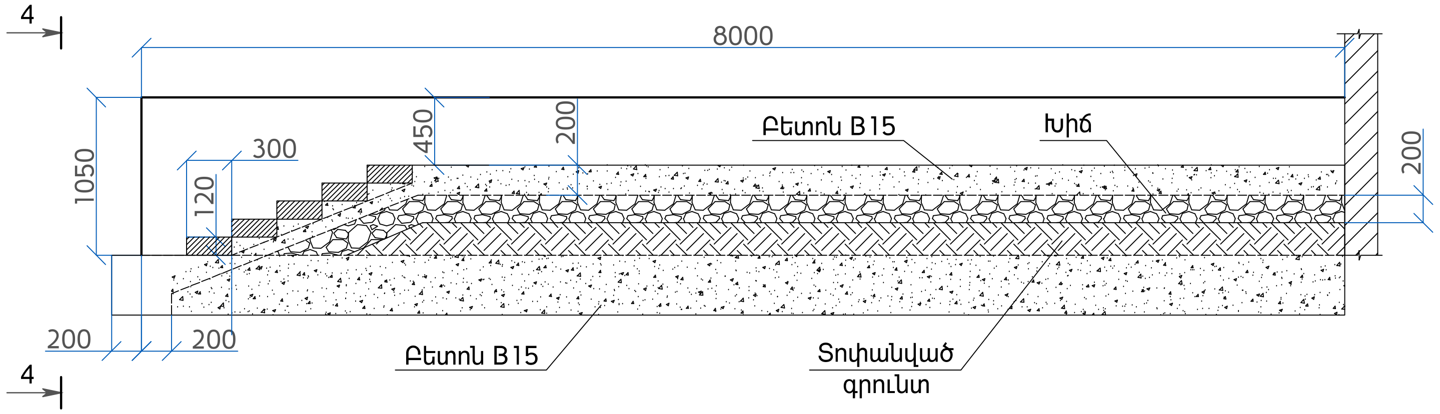

ՏԵՍՔ 4

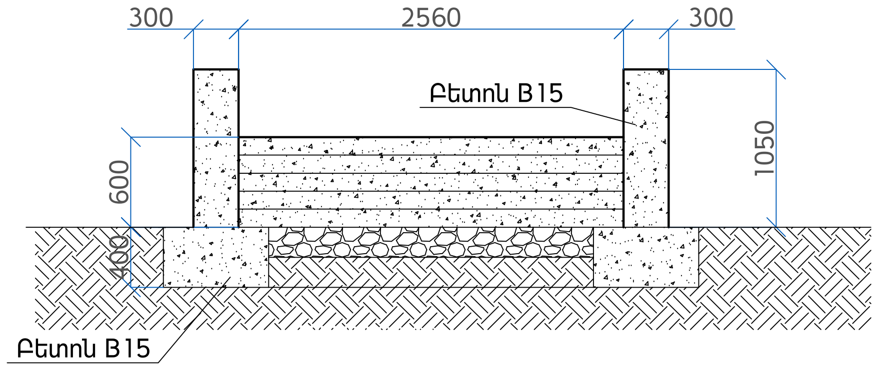

ԾԱՆՈԹՈՒԹՅՈՒՆ
(ԾԱԾԿԻ ՍԱԼԵՐԻ ՎԵՐԱԿԱՆԳՆՈՒՄ)

1. Գոյություն ունեցող ծածկի անցքավոր հավաքովի ե/բ սալերի կոռոզիայի ենթարկված ամրանները մաքրել ժանգից:
2. Վերականգնել սալերի պաշտպանիչ շերտի քայքայված հատվածները ցեմենտ-ավազային շաղախով: Ծավալը կազմում է 10.0 $մ^2$:
3. Ծածկի սալերի միջև եղած տարածությունը լցնել ցեմենտ-ավազային շաղախով: Ծավալը կազմում է 1.0 $մ^3$:

ԾԱՆՈԹՈՒԹՅՈՒՆ
(ՄՈՒՏՔԻ ԱՍՏԻՃԱՆՆԵՐԻ ՎԵՐԱԿԱՆԳՆՈՒՄ)

1. Քանդել գոյություն ունեցող աստիճանների երեսպատման սալիկները և պահպանել նոր կառուցվող աստիճանները երեսպատելու համար: Մակերեսը կազմում է 29.0x2=58.0 $մ^2$:
2. Հիմքերը ջրամեկուսացնել 2 շերտ ջրամեկուսիչ նյութով:
3. Խճային շերտի ծավալը կազմում է 4.0x2=8.0 $մ^3$:
4. B15 դասի բետոնի ծավալը կազմում է 9.2x2=18.4 $մ^3$:
5. Բազալտե 300x150 մմ սալերի ապամոնտաժում, մշակում, վերատեղադրում - 12.8 գծ.մ:

Փոխ.	Թերթ	N փաստ.	Ստորագր.	Ամսաթ.	Երևանի Էրեբունի վարչական շրջանի թիվ 71 մանկապարտեզի վերանորոգում			
ՆԳՃ		Գ. Պարոնյան			Կոնստրուկտորական լուծումներ	Փուլ	Թերթ	Թերթեր
Նախագծեց		Գ. Պարոնյան				ԱՆ	ԿL-2	43
Ստուգեց		Գ. Իվանյան			Ե/բ հավաքովի սալերի վերականգնում: Մուտքի աստիճանների վերականգնում Մ 1:50	UNI DESIGN 2014 թ.		